NO.	REVISION	DATE	DESIGNED	CHECKED	APPROVED
1					
2					

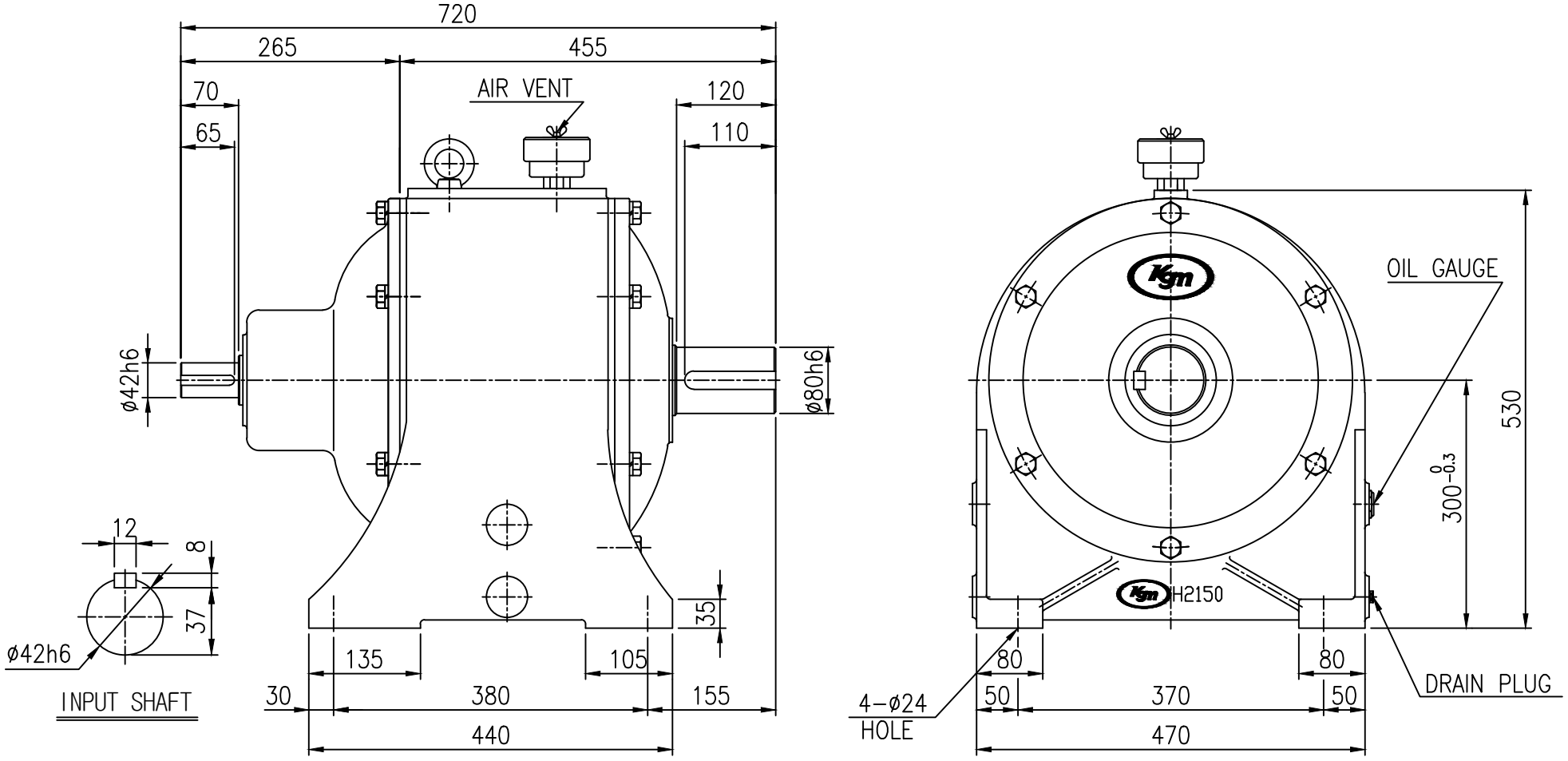

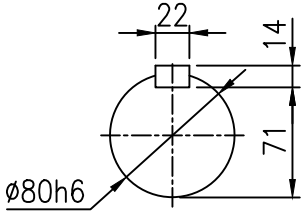

OUTPUT SHAFT

KD-HL H3002	CAPACITY(Kw)	11kw4P			7.5kw6P		
	REDUCTION RATIO		1/25	1/30		1/25	1/30
	OUTPUT R.P.M		72	60		48	40
	WEIGHT (Kg)	280					

TOOTH CHAMPERING		MODULE 5	5-15	15
HQ. T	C1	0.2	0.5	1.0
	C2	1.0	1.5	2.0
HC & HQ. I	C1	0.5	1.0	2.0
	C2	2.0	3.0	5.0

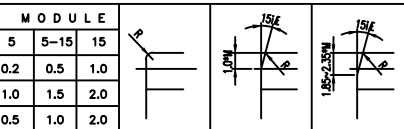

M<8(R0.1-1M) M=8-15(R0.3M) M>15(R0.3M)

표기외 일반 공차	
각도 : ±0.2°	6 - 30 : ±0.1
CHAMFER: C1.0	30 - 120: ±0.15
FILLET: R1.0	120 - 315 : ±0.2
마무리: ▽▽	315 -1000 : ±0.3
	1000 이상 : ±0.5

본 도면은 (주)케이지엠 의 기술 자산입니다. 본 도면은 지적 재산권 관련 법규에 의하여 보호되며, (주)케이지엠 으로 부터 문서에 의한 승인 없이는 본 도면의 전부 또는 일부를 복사 또는 베끼거나, 타인에게 누설할 수 없습니다.

	OUT LINE DWG				
No.	DESCRIPTION	SPECIFICATION	MAT'L	Q'TY	W/T	REMARK

TITLE SPEC.	KD-HL LINE POWER 11KW 4P I=1/25~1/30 OUTLINE DIMENSION	CUSTOMER	KD-HL H3002 STANDARD TYPE
DRAWN	KSS	SCALE	1 / 1
UNIT	mm	DESIGN	
DATE	2018.09.07	PROJECTION	
CHECKED		REF. No.	KD-HL H3002
REV. No.		ARRROVED	
DRAWING No.	KDHL-H3002-15-25~30-OD		

(주) 케이지엠
KOREA GEARED MOTOR

M5*0.8	
M6* 1	
M8*1.25	
M10*1.5	
M12*1.75	
M16* 2	
M18*2.5	
M20*2.5	
M22*2.5	
M24*3	