NO.	REVISION	DATE	DESIGNED	CHECKED	APPROVED
1					
2					

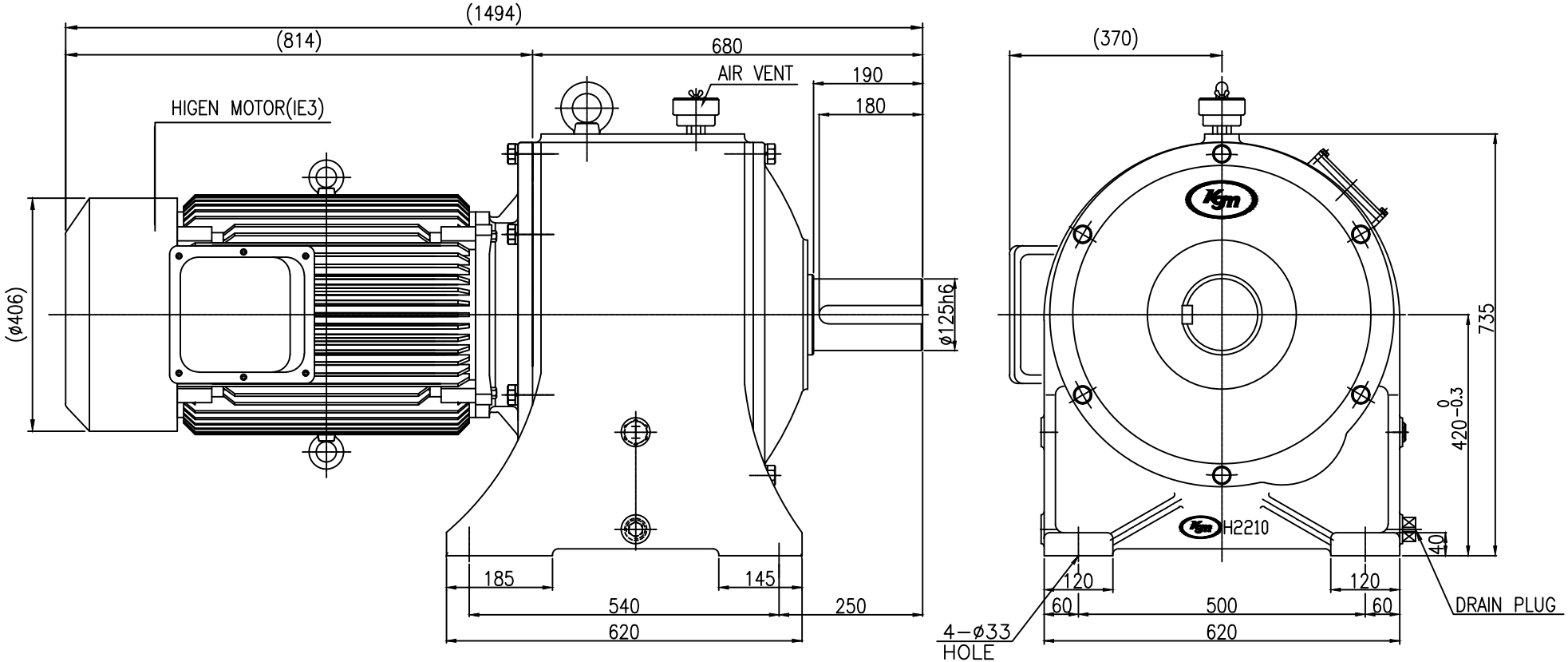

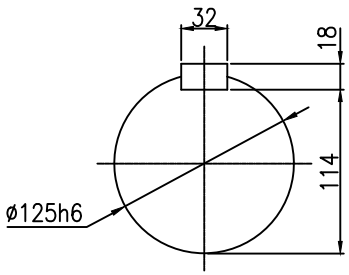

OUTPUT SHAFT

KD H4202	CAPACITY(Kw)	45kw4P			37kw6P		
	REDUCTION RATIO	1/10	1/15	1/20	1/10	1/15	1/20
	OUTPUT R.P.M	180	120	90	120	80	60
	WEIGHT (Kg)	830					

( )내의 치수는 다소 변경될수 있음.

TOOTH CHAMPERING		MODULE 5	5–15	15
HQ. T	C1	0.2	0.5	1.0
	C2	1.0	1.5	2.0
HC & HQ. I	C1	0.5	1.0	2.0
	C2	2.0	3.0	5.0

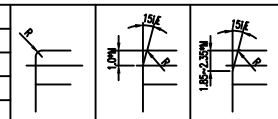

M<8(R0.1–1M) M=8–15(R0.3M) M>15(R0.3M)

표기외 일반 공차	
각도 : ±0.2°	6 – 30 : ±0.1
CHAMFER: C1.0	30 – 120: ±0.15
FILLET: R1.0	120 – 315 : ±0.2
마무리: ▽▽	315 –1000 : ±0.3
	1000 이상 : ±0.5

본 도면은 (주)케이지엠 의 기술 자산입니다. 본 도면은 지적 재산권 관련 법규에 의하여 보호되며, (주)케이지엠 으로 부터 문서에 의한 승인 없이는 본 도면의 전부 또는 일부를 복사 또는 베끼거나, 타인에게 누설할 수 없습니다.

M5×0.8
M6× 1
M8×1.25
M10×1.5
M12×1.75
M16× 2
M18×2.5
M20×2.5
M22×2.5
M24×3

No.	DESCRIPTION	SPECIFICATION	MAT'L	Q'TY	W/T	REMARK
	OUT LINE DWG					

TITLE SPEC.	KDH GEARED MOTOR 45KW 4P IE3 I=1/10~1/20 OUTLINE DIMENSION	CUSTOMER	KD H4202 STANDARD TYPE		
DRAWN	KSS	SCALE	1 / 1	UNIT	MM
DESIGN	YHH	DATE	2020.11.11	PROJECTION	
CHECKED		REF. No.	KD H4202	REV. No.	△
ARRROVED		DRAWING No.	KDH4202-60-10~20-OD		

(주) 케이지엠
KOREA GEARED MOTOR