REVISIONS

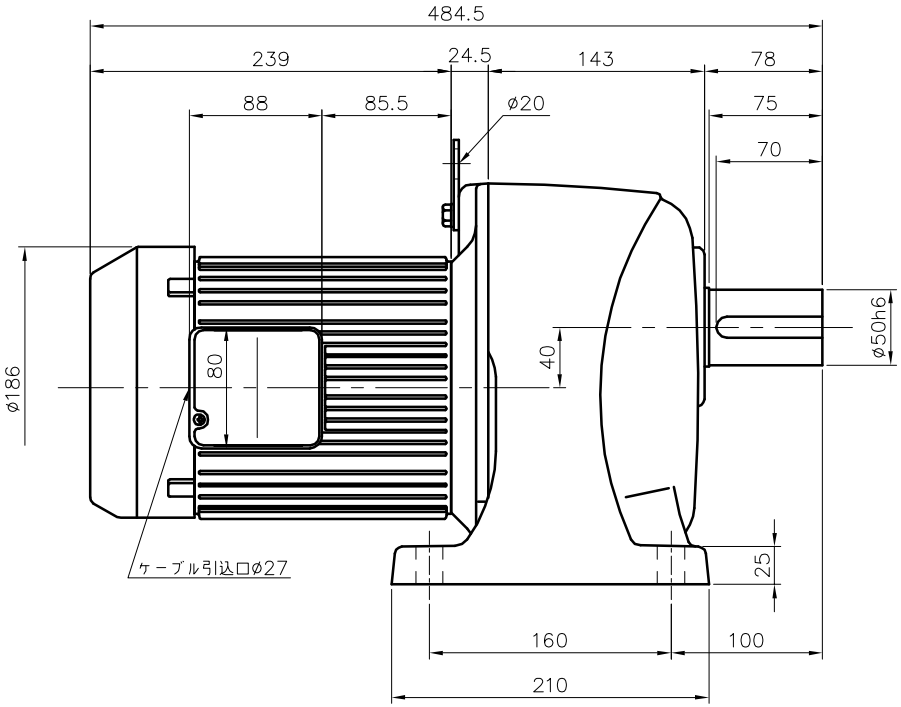

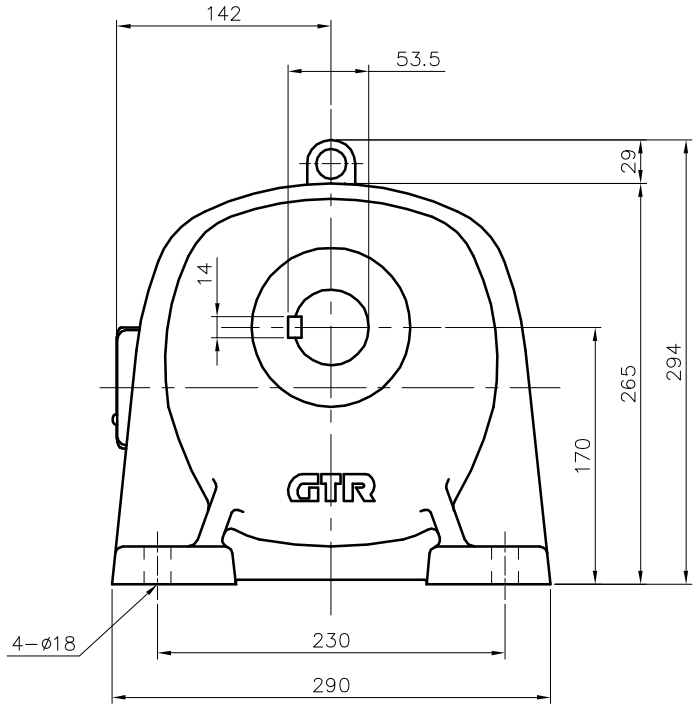

モータ仕様

名称	IPMモータ
出力	1.5 kW
極数	6
インバータ入力電圧	三相 200～230V ±10%
インバータ入力周波数	50/60 Hz ±5%
回転速度	1800 rpm
定格	連続
耐熱クラス	B種
保護方式	全閉外扇 IP44

減速機仕様

名称	GTR−ECO
枠番	50
減速比	1/100 1/120 1/160
	1/200
潤滑	グリース
塗色	グレー（マンセル値 9B6/0.5）

注。出力軸キー寸法は JIS B 1301−1996平行キーに依ります。

TITLE	G3L50N100～200 N/L −IPM150NT 外 形 寸 法 図					
DRAWING NO.	G3L50N−IPM150NT					
USER						
NOTICE						
APPROVE	CHECK	DESIGN	SCALE		UNIT	DATE
永坂	池田	森松	1：5		mm	2010.07.01
				NISSEI CORPORATION		