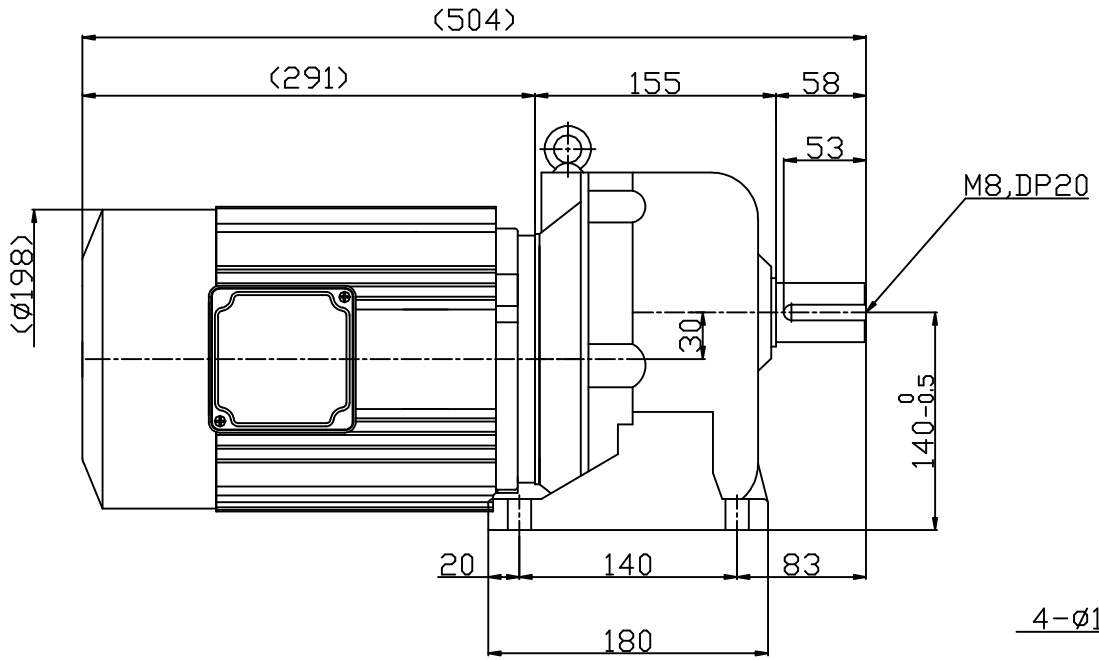

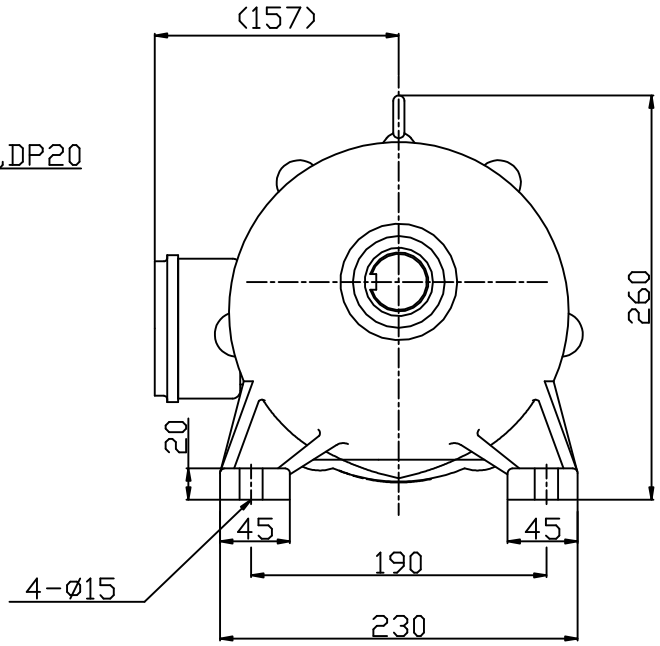

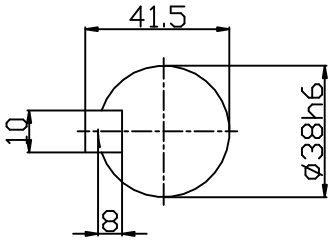

OUTPUT SHAFT

고효율

UNIT mm	SCALE 1:1	3rd ANGLE	TITLE	OUTLINE DIMENSION
DRAWING	CHECKED	APPROVED		
			MODEL	MFG38D-30RS1.5-4
대성산업주식회사 DAESUNG INDUSTRIAL CO.,LTD			DWG.NO.	1M01D120-00

*( )안 치수는 변경될 수 있음.