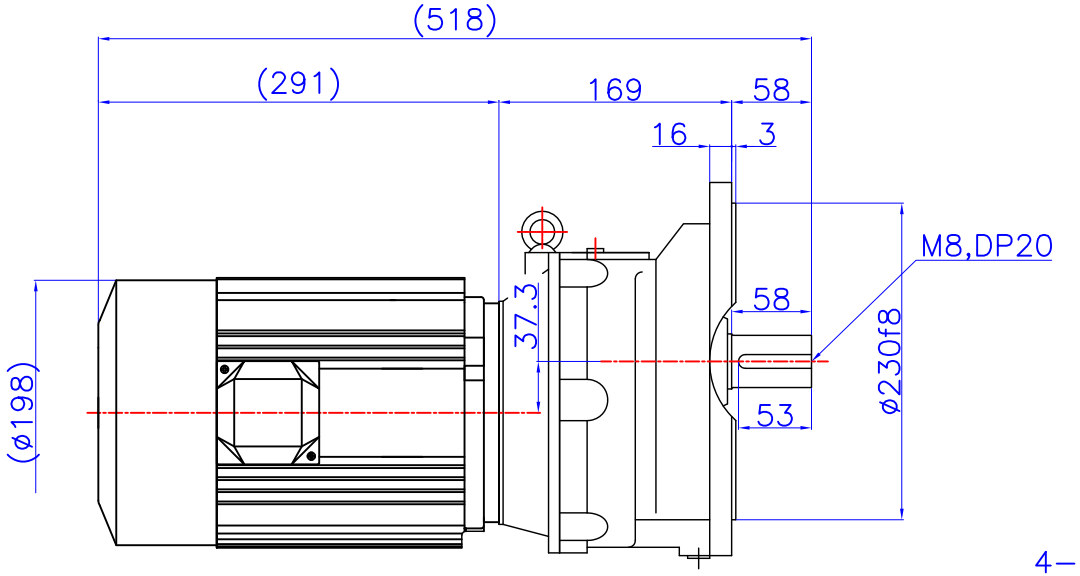

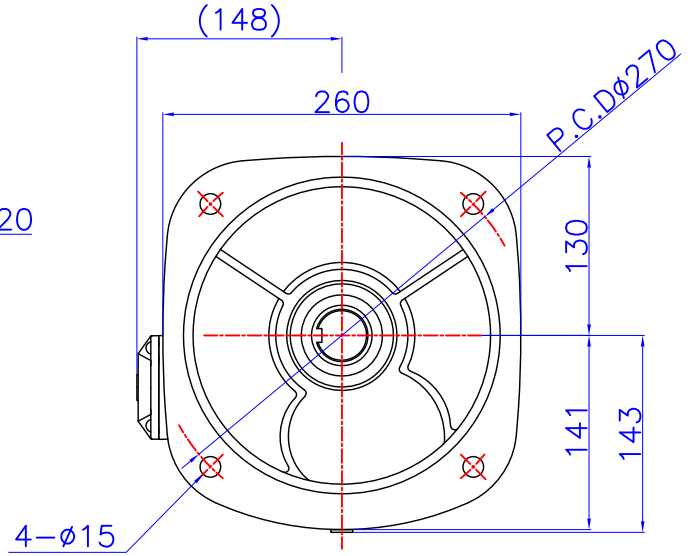

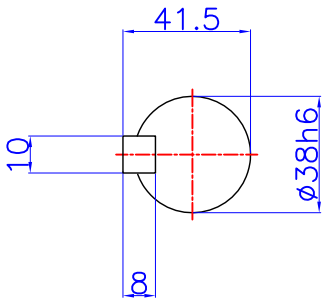

OUTPUT SHAFT

고효율

UNIT	mm	SCALE	1:1	3rd ANGLE	TITLE	OUTLINE DIMENSION
DRAWING		CHECKED		APPROVED		
					MODEL	MFGV38T-45,50,60,75RS1.5-4
대성산업주식회사 DAESUNG INDUSTRIAL CO.,LTD					DWG.NO.	1M01D127-00

*( )안 치수는 변경될 수 있음.