NO.	REVISION	DATE	DESIGNED	CHECKED	APPROVED
1					
2					

KV181+V135-1HP 4P 삼상

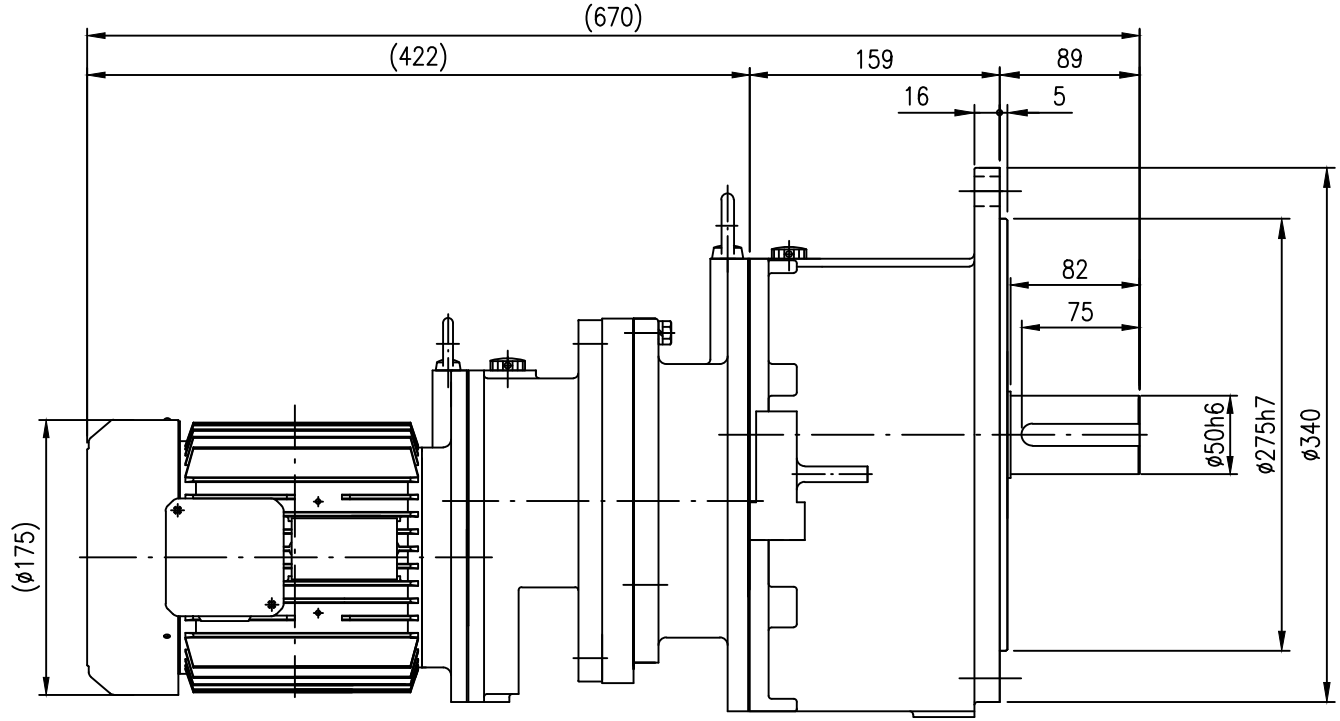

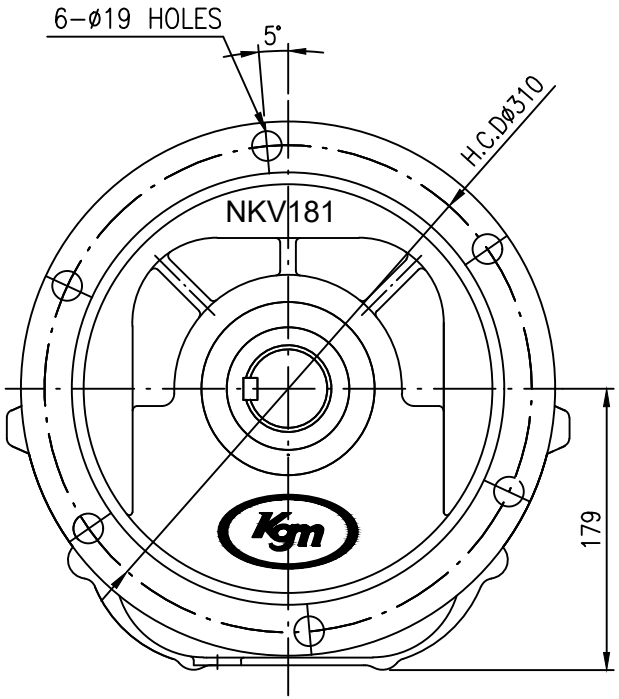

(주)MAX.TORQUE이하로 사용

HIGH RATIO KV135 +KV181	CAPACITY (Kw)	0.75KW			WEIGHT (Kg)
	REDUCTION RATIO	1/150	1/200	1/300	
	OUTPUT R.P.M	12	9	6	84
	Max.TORQUE Kgf.m	57	75	101	

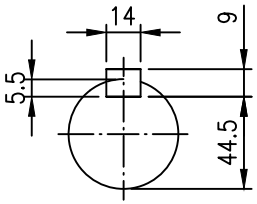

OUTPUT SHAFT

M5*0.8
M6* 1
M8*1.25
M10*1.5
M12*1.75
M16* 2
M18*2.5
M20*2.5
M22*2.5
M24*3

TOOTH CHAMPERING		MODULE 5	5-15	15	M<8(R0.1-1M)	M=8-15(R0.3M)	M>15(R0.3M)
HQ. T	C1	0.2	0.5	1.0	R	16° 1.0TM R	15° 1.85-2.35TM R
	C2	1.0	1.5	2.0			
HC & HQ. I	C1	0.5	1.0	2.0			
	C2	2.0	3.0	5.0			

표기외 일반 공차	
각도 : ±0.2°	6 - 30 : ±0.1
CHAMFER: C1.0	30 - 120: ±0.15
FILLET: R1.0	120 - 315 : ±0.2
마무리: ▽▽	315 -1000 : ±0.3
	1000 이상 : ±0.5

본 도면은 (주)케이지엠 의 기술 자산입니다. 본 도면은 지적 재산권 관련 법규에 의하여 보호되며, (주)케이지엠 으로 부터 문서에 의한 승인 없이는 본 도면의 전부 또는 일부를 복사 또는 베끼거나, 타인에게 누설할 수 없습니다

No.	DESCRIPTION	SPECIFICATION	MAT'L	Q'TY	W/T	REMARK
	OUT LINE DWG					

TITLE SPEC.	HIGH RATIO GEARED MOTOR V135+KV181 1HP 4P 삼상 RATIO=1/150~1/300		CUSTOMER STANDARD TYPE		
DRAWN	KSS	SCALE	1 / 1	UNIT	mm
DESIGN	YHH	DATE	2018.04.05	PROJECTION	
CHECKED		REF. No.		REV. No.	△
ARRROVED		DRAWING No.	KGM-KV181+V135-VT-01-OD-000		

(주) 케이지엠
KOREA GEARED MOTOR