DRAWING NO. F-0401001

REVISIONS

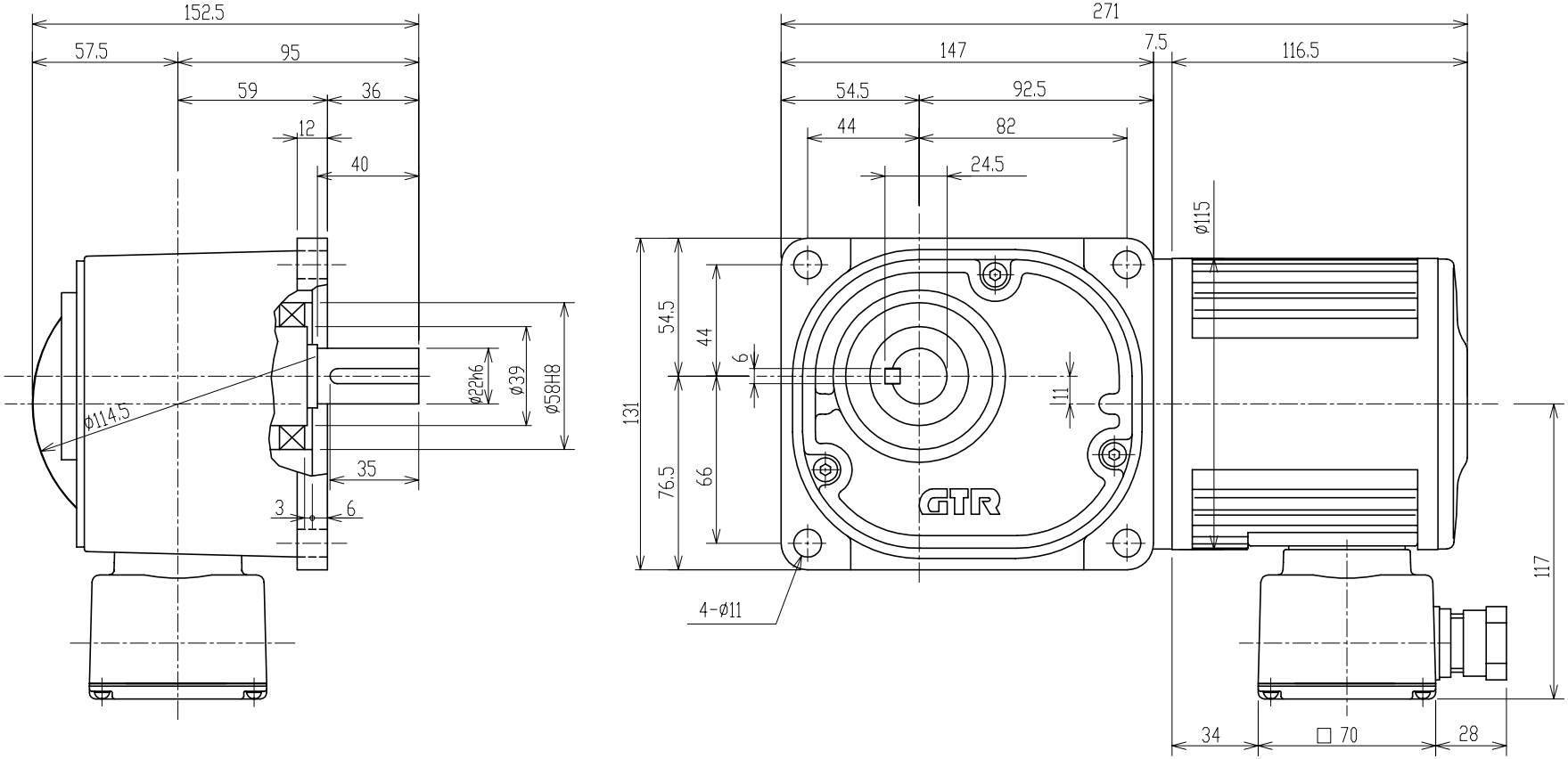

モータ仕様

名　称	三相誘導電動機
型　式	全閉形 TETA10
出　力	0.1 kW
電　圧	200/200/220 V
周波数	50/ 60/ 60 Hz
極　数	4
回転速度	1500/1800/1800rpm
定　格	連　続
絶　縁	B　種

減速機仕様

名　称	GTR
枠　番	22L
減速比	1/10　1/12.5　1/15
	1/20　1/25　1/30　1/40
	1/50　1/60　1/80　1/100
	1/120　1/160　1/200
	1/240
潤　滑	グリース
塗　色	グレー（マンセル値 9B6/0.5）

注。出力軸キーはＪＩＳ　Ｂ　１３０１－１９７６平行キーに依ります。

TITLE	FFM-22L-10~240-T010A 外形寸法図				
DRAWING NO.	F-0401001				
USER					
NOTICE					
APPROVE	CHECK	DESIGN	SCALE	UNIT	DATE
海野	北村	鈴木	Free	mm	2005. 3.25
NISSEI CORPORATION					