DWG. NO. MTW40

REV	ZONE	DESCRIPTIONS	DRWN	APPVD	DATE

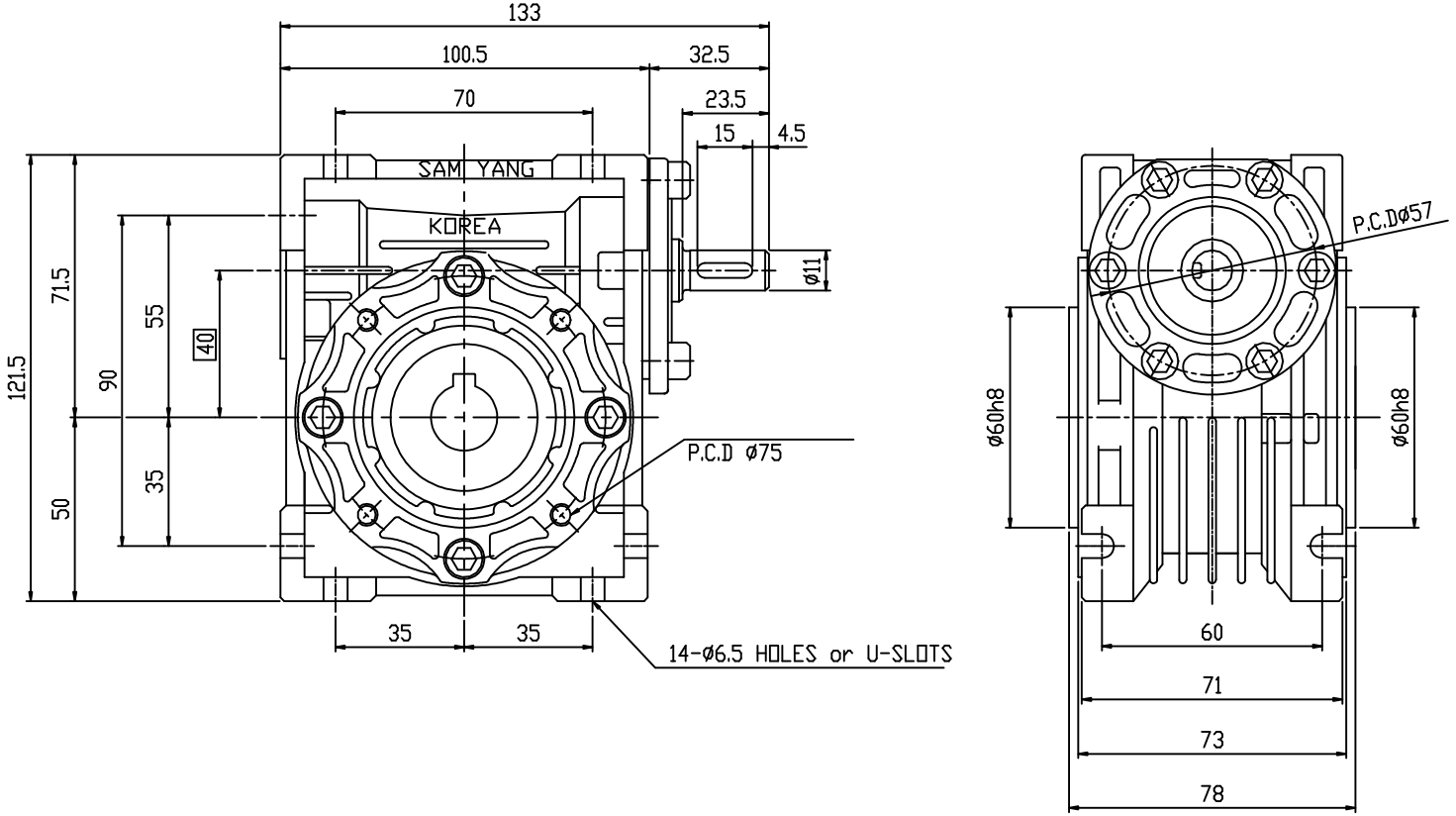

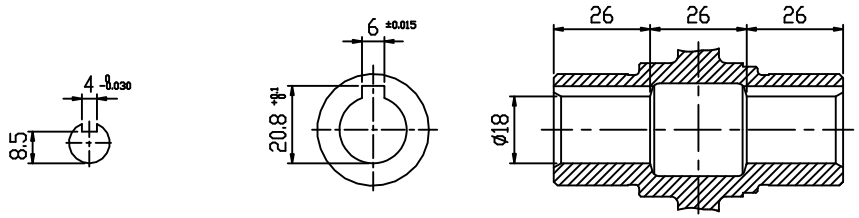

INPUT SHAFT

OUTPUT SHAFT

표기외 표준 가공 및 공차	
각도: ±0.5°	6 – 30 : ±0.1
CHAMFER: C1.0	30 – 120 : ±0.15
FILLET: R1.0	120 – 315 : ±0.2
마무리: ▽▽	315– 1000 : ±0.3
열처리:HRC	1000 이상 : ±0.5

본 도면은 (주)삼양감속기의 기술 자산입니다. 본 도면은 자산 재산권 관련 SAMYANG의 의해 보호되며, (주)삼양감속기로부터 문서에 의한 승인 없이 도면의 전부 또는 일부를 복사 또

	NAME	DATE
DESIGNED		
CHECKED		
APPROVED		

SAMYANG
REDUCTION GEARS CO., LTD

SCALE 1/1

DWG SIZE A2

TITLE OUTLINE DWG
MTW40 (MIGHTY WORM)

DWG. NO. MTW40

REV

NO	PART NUMBER	DESCRIPTIONS	Q'TY	MATERIAL