REV	ZONE	DESCRIPTIONS	DRAWN	APPRVD	DATE

DWG. NO.

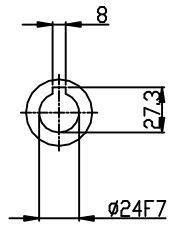

INPUT SHAFT

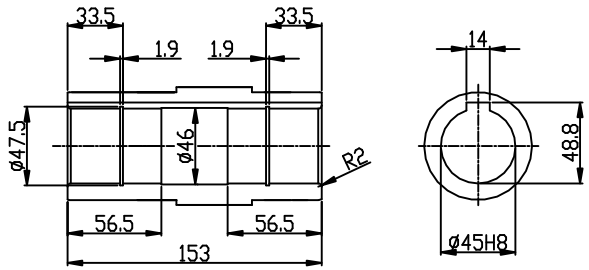

OUTPUT SHAFT

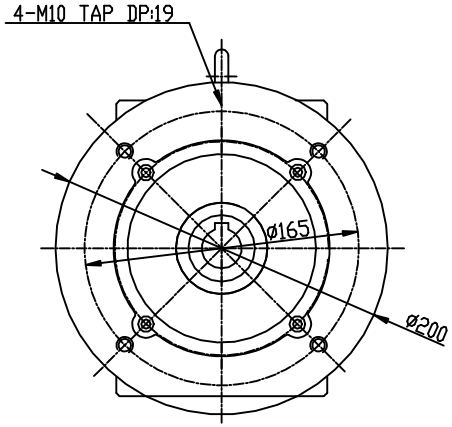

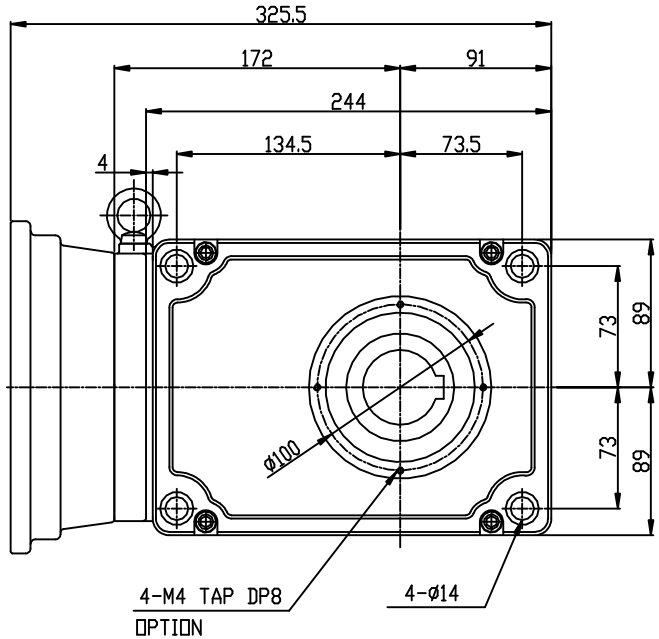

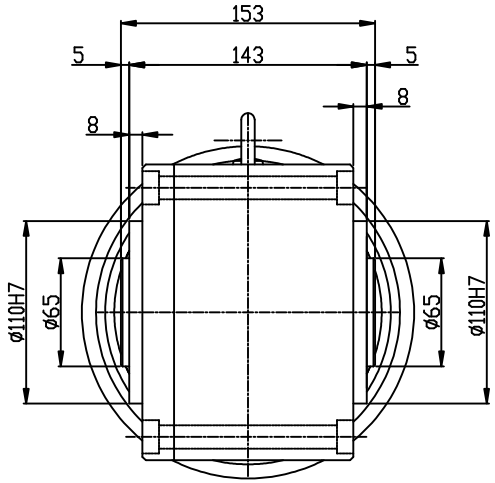

M5*0.8
M6* 1
M8*1.25
M10*1.5
M12*1.75
M16* 2
M18*2.5
M20*2.5
M22*2.5
M24*3

표기외 일반 공차	
각도 : ±0.2°	6 - 30 :±0.1
CHAMFER: C1.0	30 - 120:±0.15
FILLET: R1.0	120 - 315 :±0.2
마무리: ▽▽	315 -1000 :±0.3
	1000 이상 :±0.5

본 도면은 (주)삼양감속기의 기술 자산입니다. 본 도면은 자료 제공과 관련 법규에 의하여 보호되며, (주)삼양감속기로부터 문서에 의한 승인을 얻어야만 이 도면의 전부나 일부를 복사 또는 베끼거나, 타인에게 제공할 수 없습니다.

	NAME	DATE
DESIGNED		
CHECKED		
APPROVED		

SAMYANG
REDUCTION GEARS CO., LTD

SCALE 1/1

TITLE HYPO-MAX
1.5 kW 1/15 ~ 1/60

SHEET 1/1

DWG SIZE A4

DWG. NO. HM45 외형도(IEC)

REV