REV	ZONE	DESCRIPTION	DRAWN	APPRVD	DATE

DWG. NO.

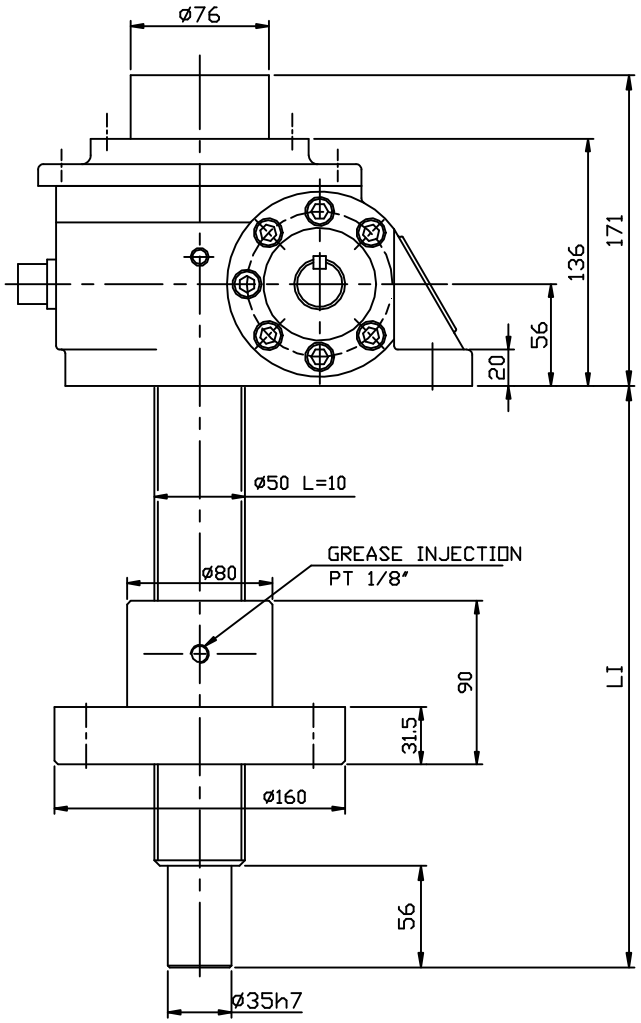

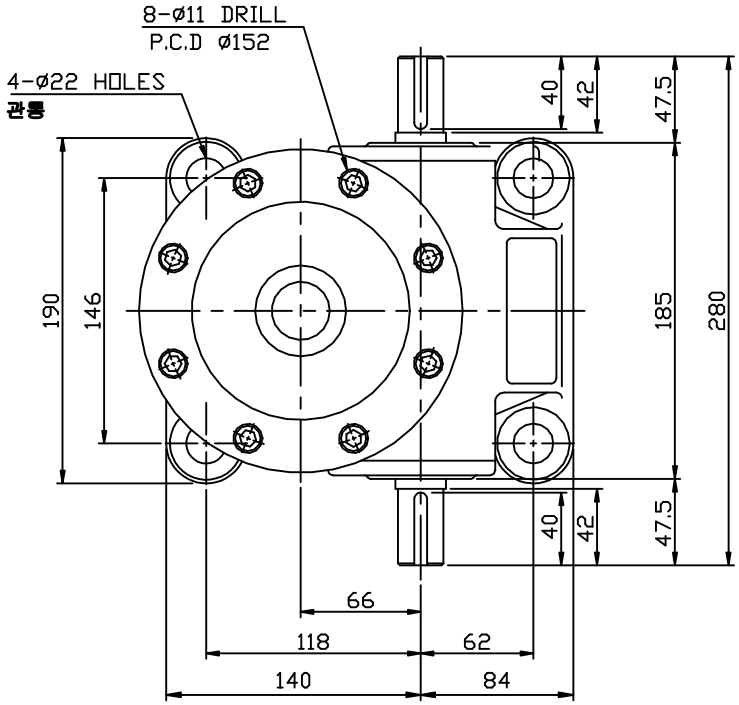

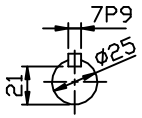

M5*0.8
M6* 1
M8*1.25
M10*1.5
M12*1.75
M16* 2
M18*2.5
M20*2.5
M22*2.5
M24*3

주기의 일반 공차

본 도면은 (주)삼양감속기의 기술 자산입니다. 본 도면은 (주)삼양감속기의 제산권 관리 부서에 의하여 보호됩니다.
(주)삼양감속기로부터 문서에 의한 승인 없이는 본 도면의 전부 또는 일부를 (표상)도면 복제거나, 타인에게 누설할 수 없습니다.

각도 : ±0.2°	6 – 30 :±0.1
CHAMFER : C 1.0	30 – 120:±0.15
FILLET : R 1.0	120 – 315 :±0.2
마무리 : ▽▽	315 –1000 :±0.3
	1000 이상 :±0.5

NO	PART NO.	DESCRIPTION	Q'TY	MATERIAL
1	SJ-66T-HIN-1	SCREW JACK		

	NAME	DATE
DRAWN		
CHECK		
APPROV		

SAMYANG
REDUCTION GEARS CO., LTD

SCALE 1/3

DWG SIZE A3

TITLE MAX SCREW JACK
66형

DWG. NO. SJ-66T-HIN

SHEET 1/1

REV