| REV | ZONE | DESCRIPTIONS | DRWN | APPVD |
|---|---|---|---|---|
| | | | | |

DWG. NO.

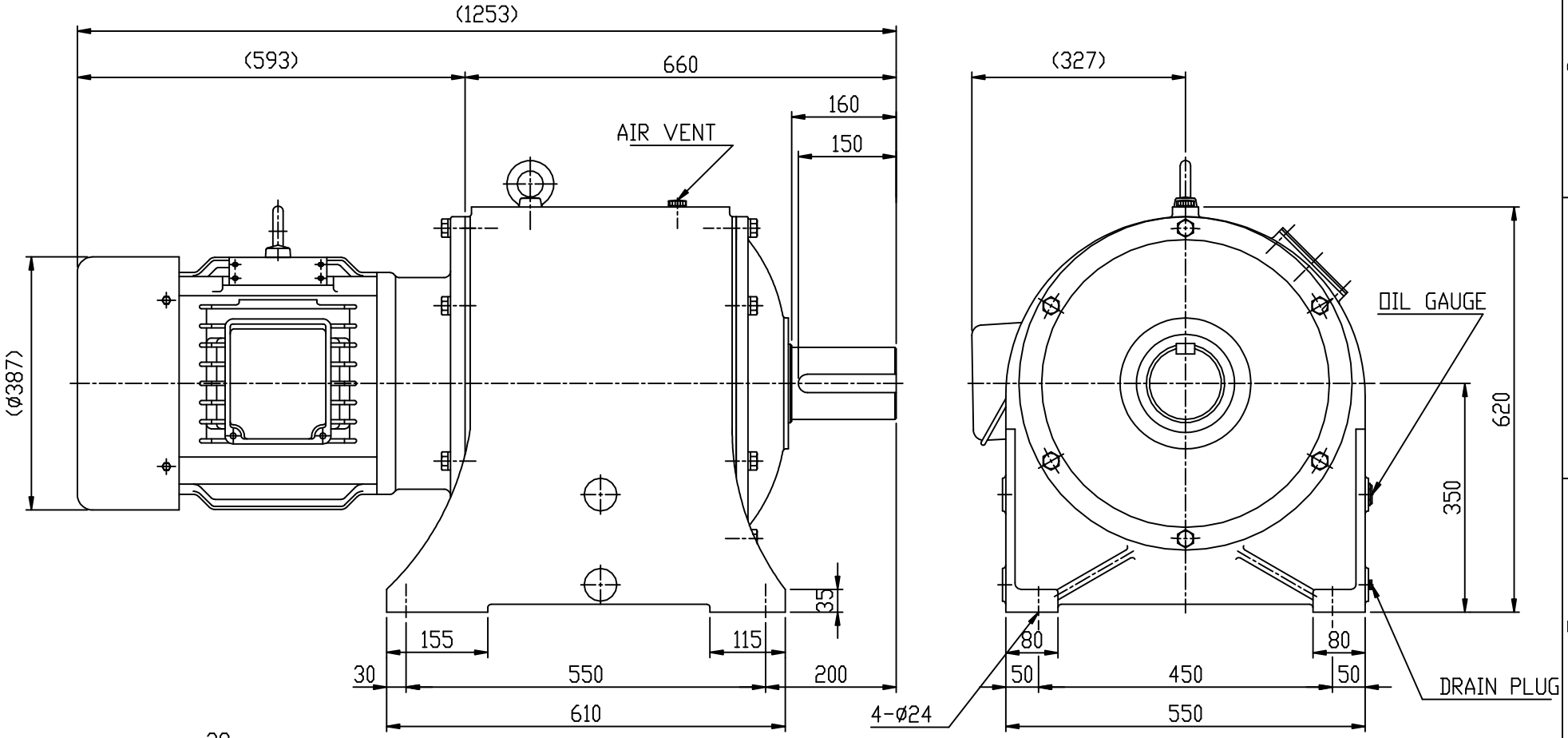


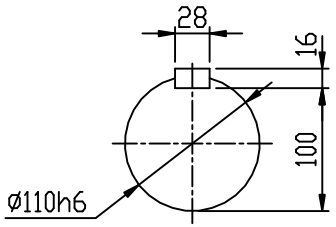


OUTPUT SHAFT

| 표기외 표준 가공 및 공차 | |
|---|---|
| 각도: ±0.5° | 6 - 30 : ±0.1 |
| CHAMFER: C1.0 | 30 - 120 : ±0.15 |
| FILLET: R1.0 | 120 - 315 : ±0.2 |
| 마무리: ▽▽ | 315- 1000 : ±0.3 |
| 열처리:HRC | 1000 이상 : ±0.5 |

본 도면은 (주)삼양감속기의 기술 자산입니다. 본 도면은 지적재산권 관련 법규에 의하여 보호되며, 사전 서면 승인 없이 본 도면의 전부 또는 일부를 복사, 배포, 수정, 번역, 전송, 전시, 공개, 출판, 기타 모든 형태의 사용 및 이용을 금지합니다.

| | | | | |
|---|---|---|---|---|
| | | 22KW 6P i=1/30 동일 | | |
| NO | PART NUMBER | DESCRIPTIONS | Q'TY | MATERIAL |

| | NAME | DATE | SCALE | TITLE | SHEET |
|---|---|---|---|---|---|
| DESIGNED | 김 영남 | 02.6.13 | 1/9 | SM. SUPER MAX-06H-TIRE C175 HT 3 STAGE 30KW 4P i=1/25~30 | / |
| CHECKED | | | | | |
| APPROVED | | | | | |

SAMYANG REDUCTION GEARS CO., LTD

DWG SIZE A4

DWG. NO. SG3350-30K

REV