REV	ZONE	DESCRIPTIONS	DRWN	APPVD

DWG. NO.

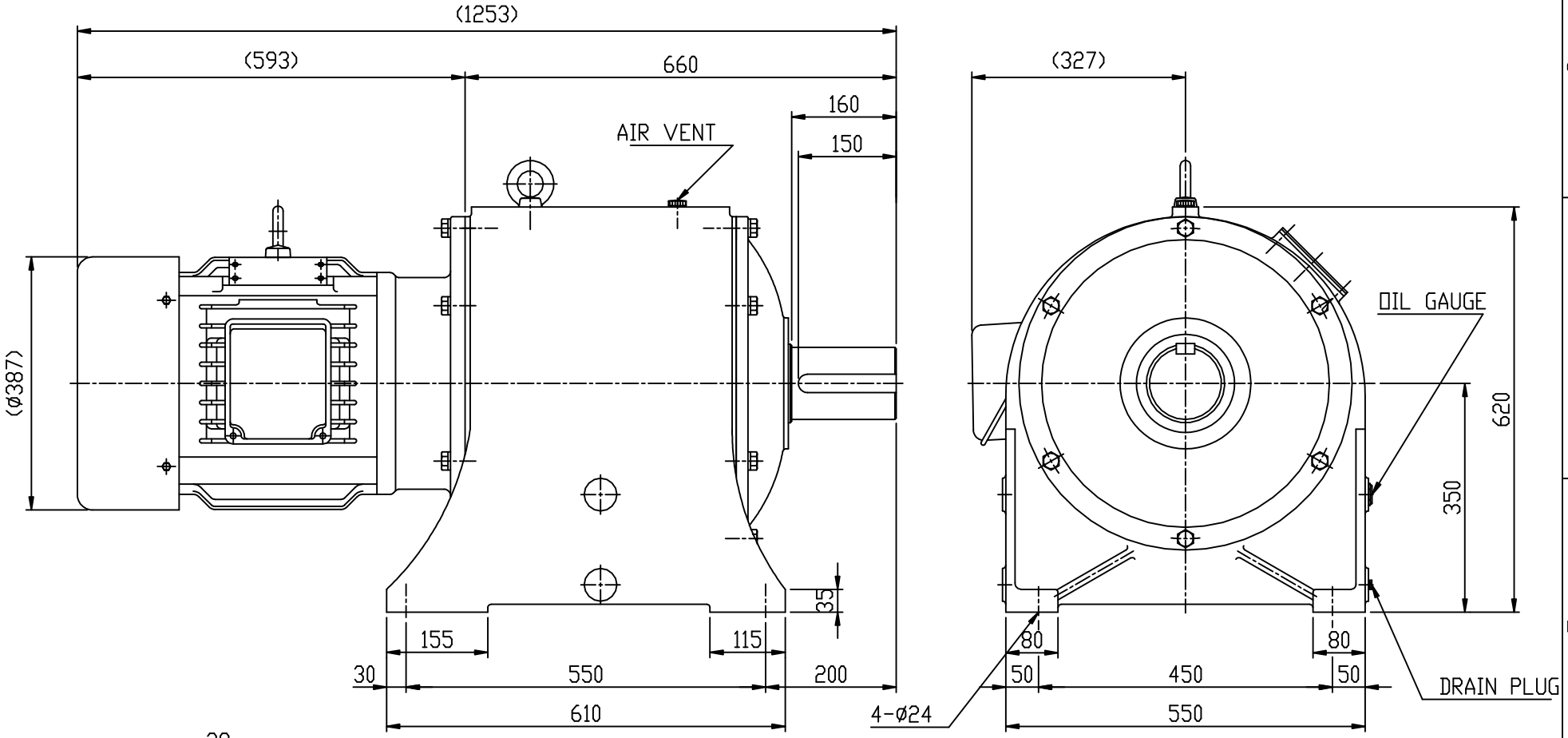

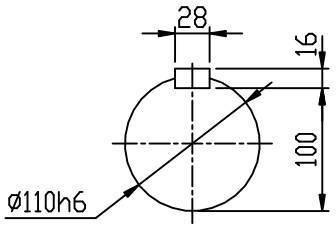

OUTPUT SHAFT

* BRAKE부착시 MOTOR部에서 180mm 늘어남.

* 19KW-4P i=1/60과 동일. *15KW-6P i=1/60과 동일

NO	PART NUMBER	DESCRIPTIONS	Q'TY	MATERIAL

표기외 표준 가공 및 공차	
각도: ±0.5°	6 - 30 : ±0.1
CHAMFER: C1.0	30 - 120 : ±0.15
FILLET: R1.0	120 - 315 : ±0.2
마무리: ▽▽	315- 1000 : ±0.3
열처리:HRC	1000 이상 : ±0.5

본 도면은 (주)삼양감속기의 기술 자산입니다. 본 도면은 지적재산권 관련 법규에 의하여 보호되며, 당사 기술부서의 사전 승인 없이 본 도면의 전부 또는 일부를 복사, 배포, 사용할 수 없습니다.

	NAME	DATE
DESIGNED	김 영남	00.10.26
CHECKED		
APPROVED		

SCALE 1/9

SAMYANG REDUCTION GEARS CO., LTD

DWG SIZE A4

TITLE: SM.SUPER MAX-CHP-TIRE C175 HT 3 STAGE
22KW 4P i=1/31~1/60

DWG. NO. SG3350-22K

SHEET /

REV