REV	ZONE	DESCRIPTIONS	DRWN	APPVD

DWG. NO.

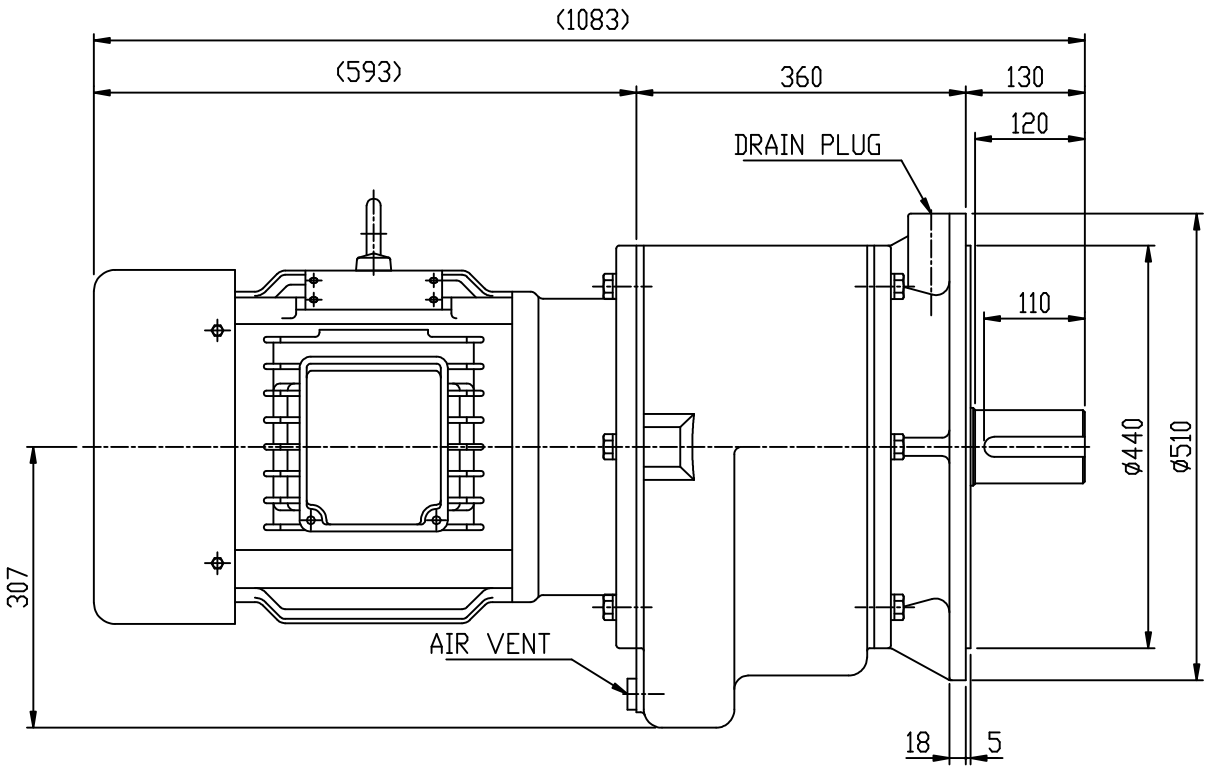

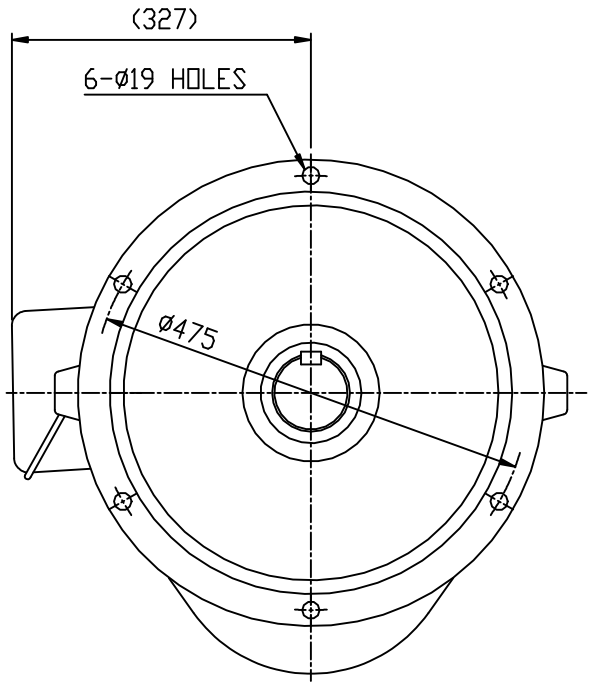

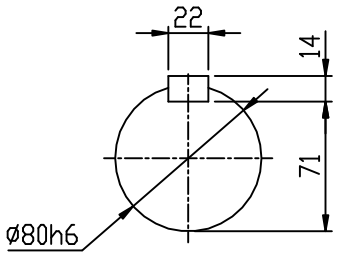

OUTPUT SHAFT

19KW 4P i=1/10~1/20 과 동일

NO	PART NUMBER	DESCRIPTIONS	Q'TY	MATERIAL

표기외 표준 가공 및 공차	
각도: ±0.5°	6 - 30 : ±0.1
CHAMFER: C1.0	30 - 120 : ±0.15
FILLET: R1.0	120 - 315 : ±0.2
마무리: ▽▽	315- 1000 : ±0.3
열처리:HRC	1000 이상 : ±0.5

본 도면은 (주)삼양감속기의 기술 자산입니다. 본 도면은 지적 재산권 관련 법규에 의하여 보호되며, 문서에 의한 승인 없이 본 도면의 전부 또는 일부를 복

	NAME	DATE
DESIGNED	김 영남	00.10.26
CHECKED		
APPROVED		

SCALE 1/8

TITLE SV, SUPER-VARIVAC VT 로부터 C150 VT 2 STAGE

22KW 4P i=1/10~1/20

SHEET /

SAMYANG REDUCTION GEARS CO., LTD

DWG SIZE A4

DWG. NO. SV2300-22K

REV