REV	ZONE	DESCRIPTIONS	DRWN	APPVD

DWG. NO.

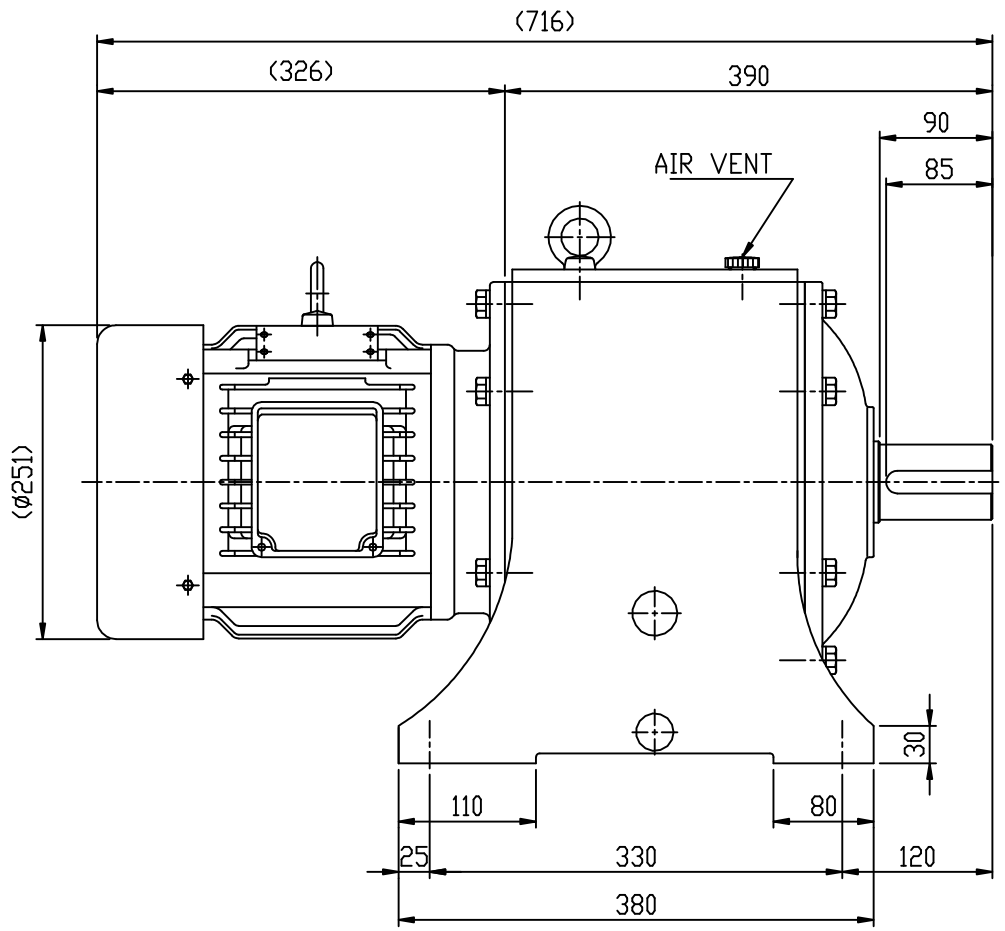

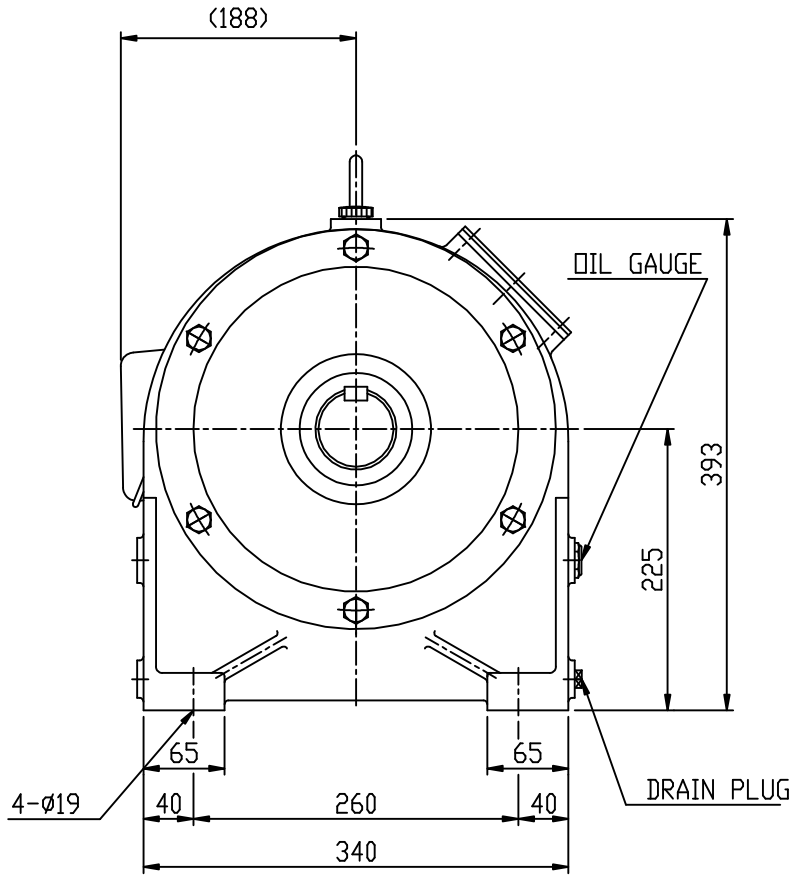

*2.2KW 6P i=1/31~1/60과 동일

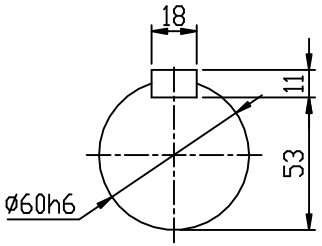

OUTPUT SHAFT

NO	PART NUMBER	DESCRIPTIONS	Q'TY	MATERIAL

표기외 표준 가공 및 공차	
각도: ±0.5°	6 - 30 :±0.1
CHAMFER: C1.0	30 - 120 :±0.15
FILLET: R1.0	120 - 315 :±0.2
마무리: ▽▽	315- 1000 :±0.3
열처리:HRC	1000 이상 :±0.5

본 도면은 (주)삼양감속기의 기술 자산입니다. 본 도면을 지적 재산권 관련 SAMYANG의 허가 없이 복사, 배포, 기술 제휴 등에 의한 승인 없이는 본 도면의 전부 또는

	NAME	DATE
DESIGNED	김 영남	00.10.26
CHECKED		
APPROVED		

TITLE: SM. SUPER MAX-JGP 팀제 C110 HT 3 STAGE 3.7KW 4P i=1/31~1/60

SCALE 1/6 | SHEET /

SAMYANG REDUCTION GEARS CO., LTD

DWG SIZE A4 | DWG. NO. SG3225-3K | REV