| REV | ZONE | DESCRIPTIONS | DRAWN | APPRVD | DATE |
|---|---|---|---|---|---|
| | | | | | |
| | | | | | |
| | | | | | |

DWG. NO.

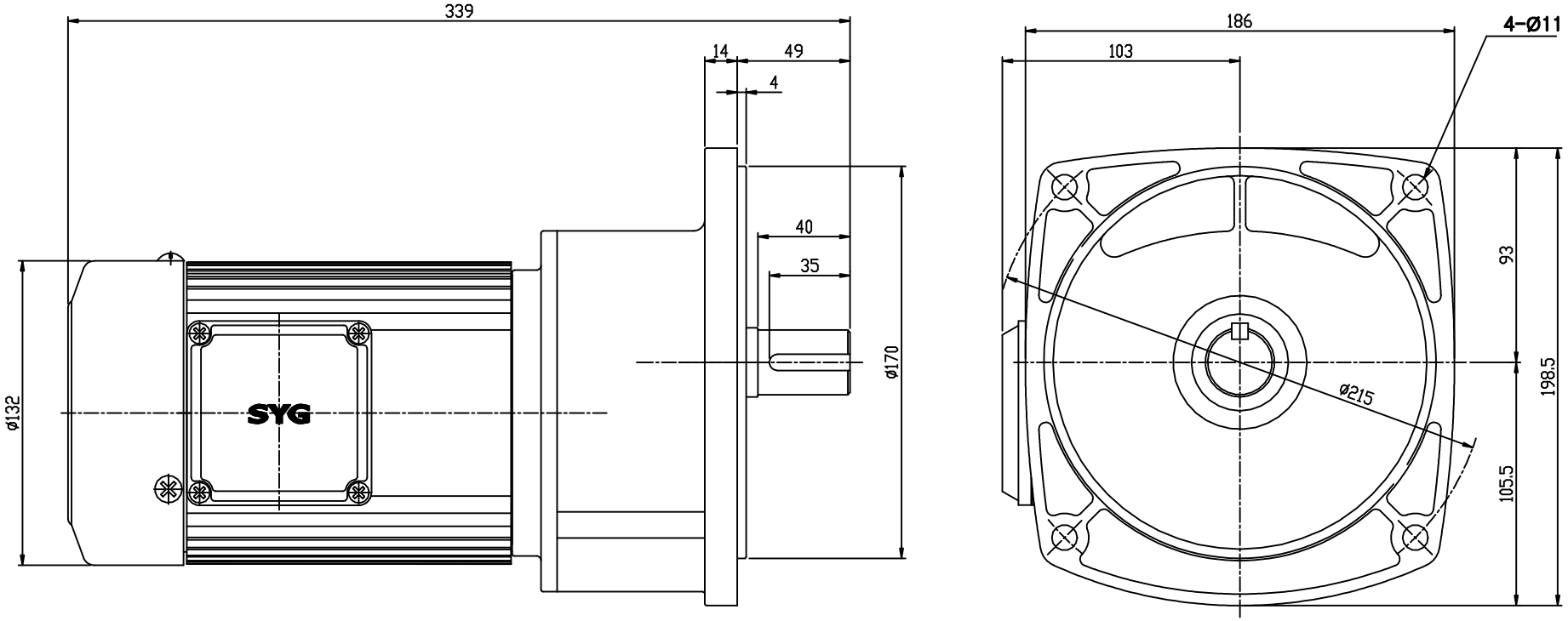


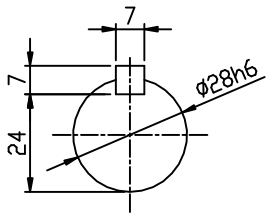


OUTPUT SHAFT

| |
|---|
| M5*0.8 |
| M6* 1 |
| M8*1.25 |
| M10*1.5 |
| M12*1.75 |
| M16* 2 |
| M18*2.5 |
| M20*2.5 |
| M22*2.5 |
| M24*3 |

| 표기외 일반 공차 | |
|---|---|
| 각도 : ±0.2° | 6 – 30 :±0.1 |
| CHAMFER: C1.0 | 30 – 120:±0.15 |
| FILLET: R1.0 | 120 – 315 :±0.2 |
| 마무리: ▽▽ | 315 –1000 :±0.3 |
| | 1000 이상 :±0.5 |

본 도면은 (주)삼양감속기의 기술 자산입니다. 본 도면은 지적 재산권 관련 법규에 의하여 보호되며,
(주)삼양감속기로부터 문서의 명시적인 허락 없이 본 도면의 어떠한 부분을 복사 또는 배끼거나, 타인에게 누설할 수 없습니다.

| | NAME | DATE |
|---|---|---|
| DRAWN | [illegible] | [illegible] |
| CHECKED | 한창식 | 08.04.30 |
| APPROVED | | |

SAMYANG
REDUCTION GEARS CO., LTD

| NO | PART NUMBER | DESCRIPTIONS | QTY | MATERIAL |
|---|---|---|---|---|
| | | | | |

| | | |
|---|---|---|
| SCALE 1/2 | TITLE MAX GEARED MOTOR M2-105 OUT LINE 0.4KW 1/40~1/75 | SHEET 1/1 |
| DWG SIZE A3 | DWG. NO. M2105VT04075T | REV |

50mm