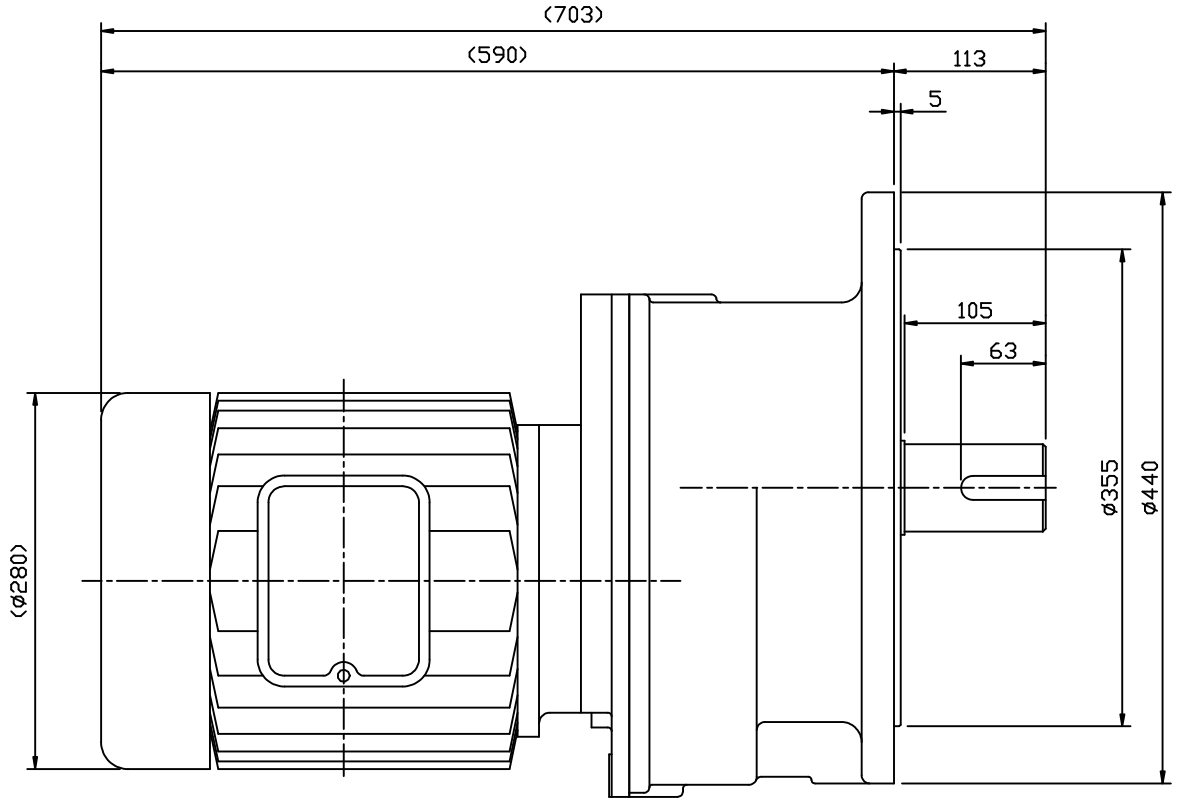

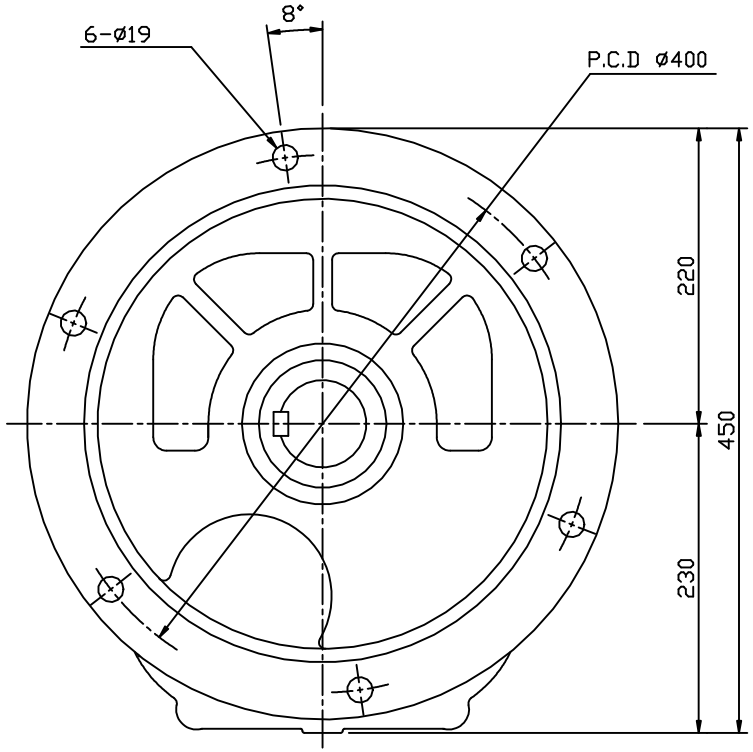

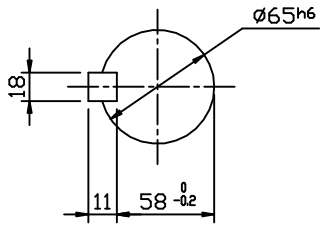

OUTPUT SHAFT

* ( )안 치수는 변경될 수 있음.
* BRAKE부착시 MOTOR部에서 125mm 늘어남.

	DATE	NAME
DESIGN	2000.10.21	김 경 원
CHECK		
APPROV		

SAMYANG
REDUCTION GEAR CO., LTD

TITLE
MAX GEARED MOTOR V235
5.5Kw-4P-3ø i=1/40 ~ 1/50

SCALE 1/1

PART

DWG. NO. V235-055-A

SHEET

SYDWG1\MAX\O-LINE\HT SIZE 297*210(A4)