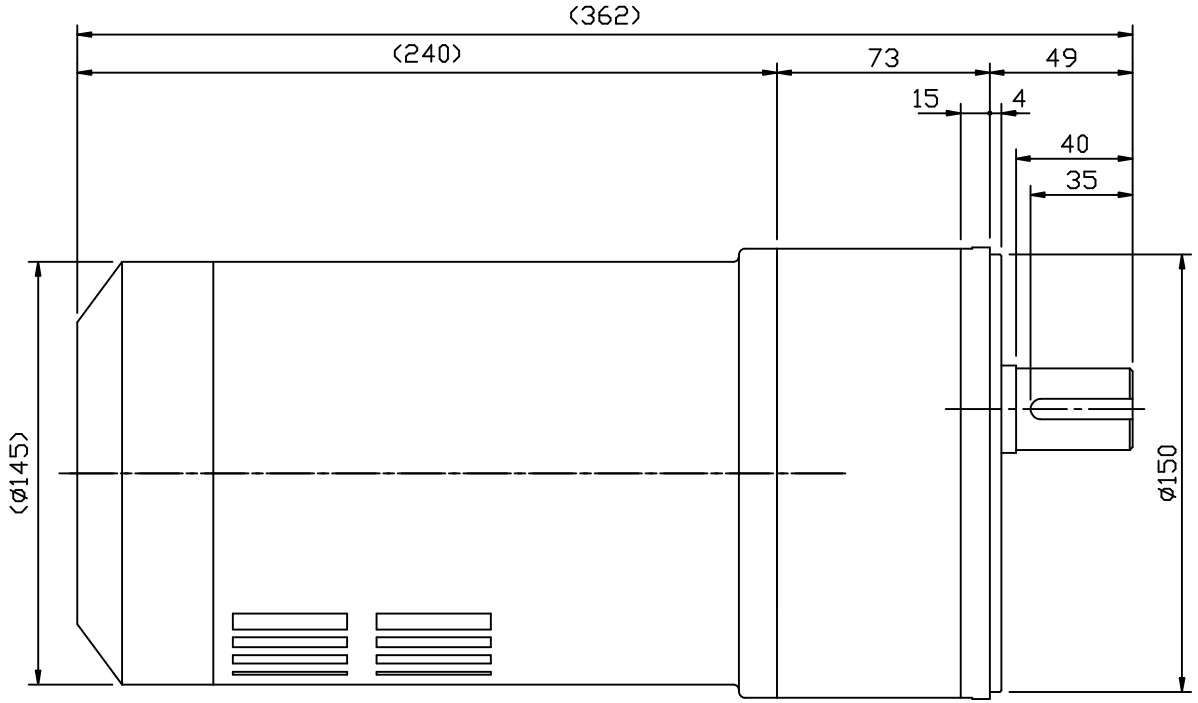

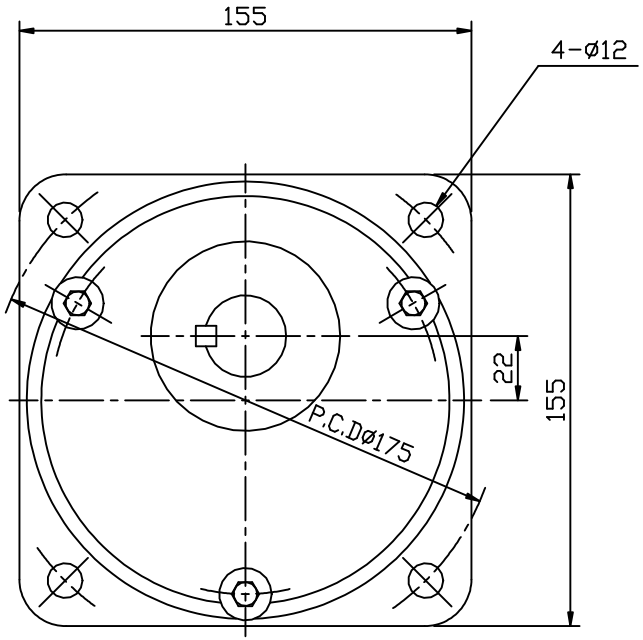

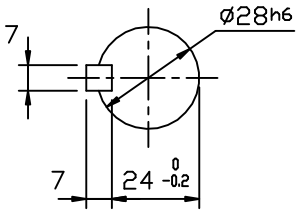

OUTPUT SHAFT

* ( )안 치수는 변경될 수 있음.
* BRAKE 부착시 MOTOR部에서 95mm늘어남.

	DATE	NAME
DESIGN	2001.2.17	강 선 미
CHECK		
APPROV		

SAMYANG
REDUCTION GEAR CO., LTD

TITLE
MAX GEARED MOTOR V105
0.4KW-4P-1ø i=1/5 ~1/100

SCALE 1/1

PART

DWG. NO. V105-004-B

SHEET

SYDWG1\MAX\O-LINE\HT SIZE 297*210(A4)