번호	날짜	개정사유	설계	검도	승인
1	–	–	–	–	–

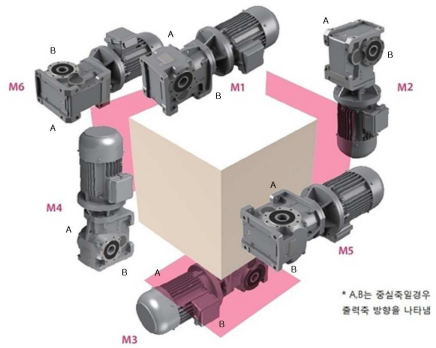

감 속 기 제 원		
모 터		효성, 5.5kW, 60Hz 3Phase, 4P, Fr. No. 132S
속도 (rpm)	입력	1760
	출력	59.4 ~ 22.0
기 어 비		1/30.68 ~ 1/80.17
윤 활	방 식	유 욕 식
	종 류	ISO VG 220
	양 (liter)	2.7
페인트	종 류	에나멜
	색 상	회색(Munsell No-5.5N5.5/0.1)
	두께(μm)	60 이상 (하도 포함)
질 량 (kg)		약 178 (모터 포함)
특 기 사 항		설치 방향 M1 기준

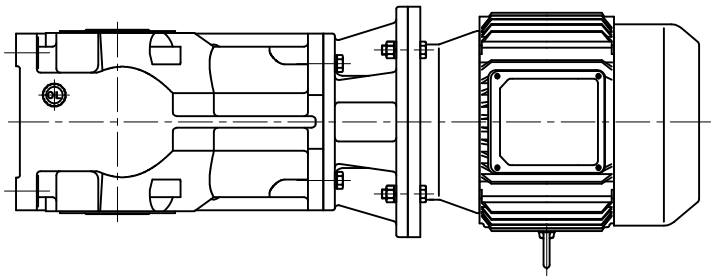

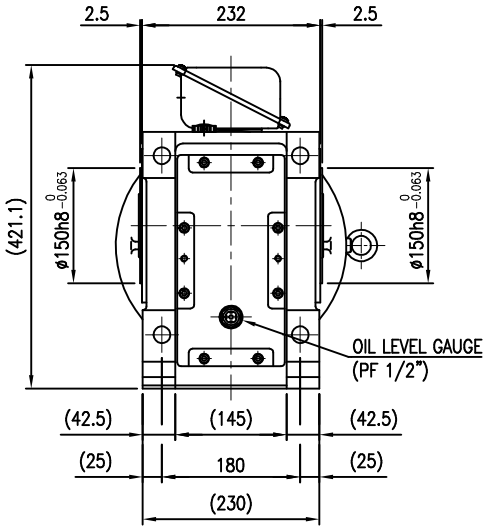

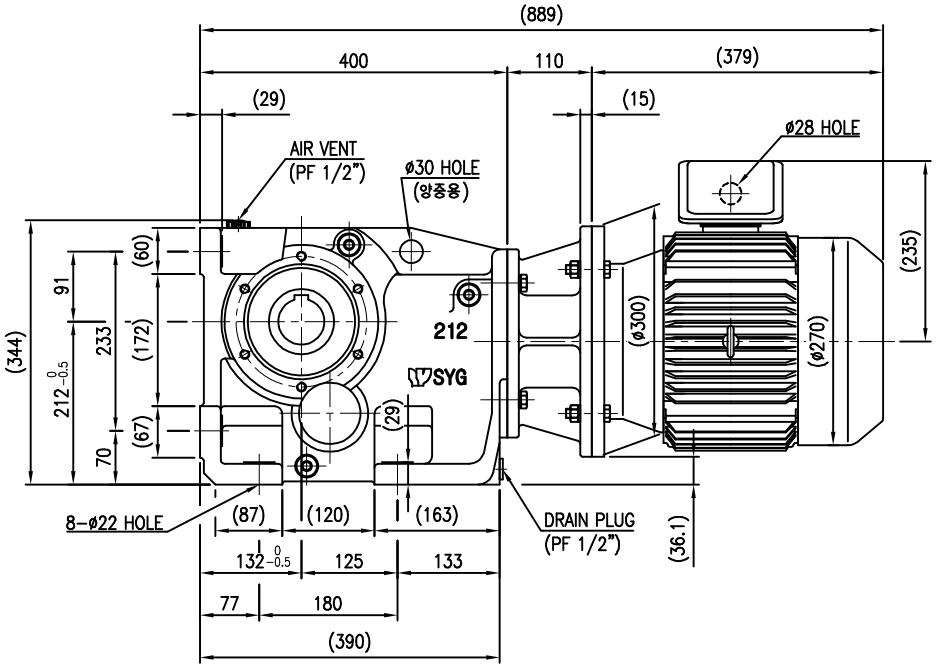

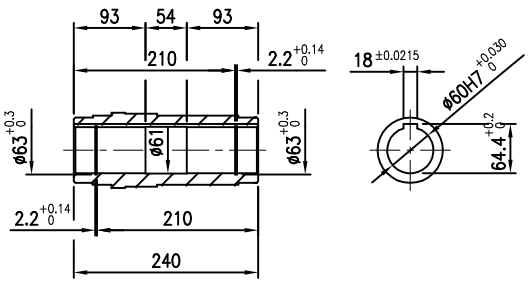

OUTPUT SHAFT(HOLLOW)

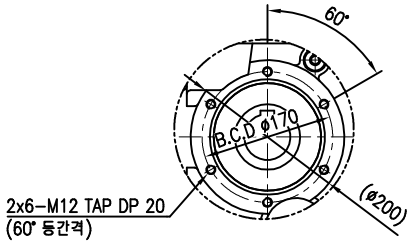

OUTPUT MOUNTING

괄호 안의 치수는 모터 메이커에 따라 변경될 수 있습니다.

프로젝트(Project)	–		고객(Customer)	–	모델(Model)	HB212
설 계(Designed)	검 도(Checked)	승 인(Approved)	재질(Mat'l)	–	수량(Q'ty)	–
김철홍	김재한	김경록	HELICAL BEVEL GEARED MOTOR LAYOUT (Fr.No:132S – D Type)		Scale (A3)	1/7
17/09/13						
NARA 주식회사 나라삼양감속기 Nara Samyang Gear Inc.			CAD dwg. No.	HB212N055HYD-001-R0	Rev.	0
			Drawing. No.	HB212N055HYD-001		

A3 (420 x 297)